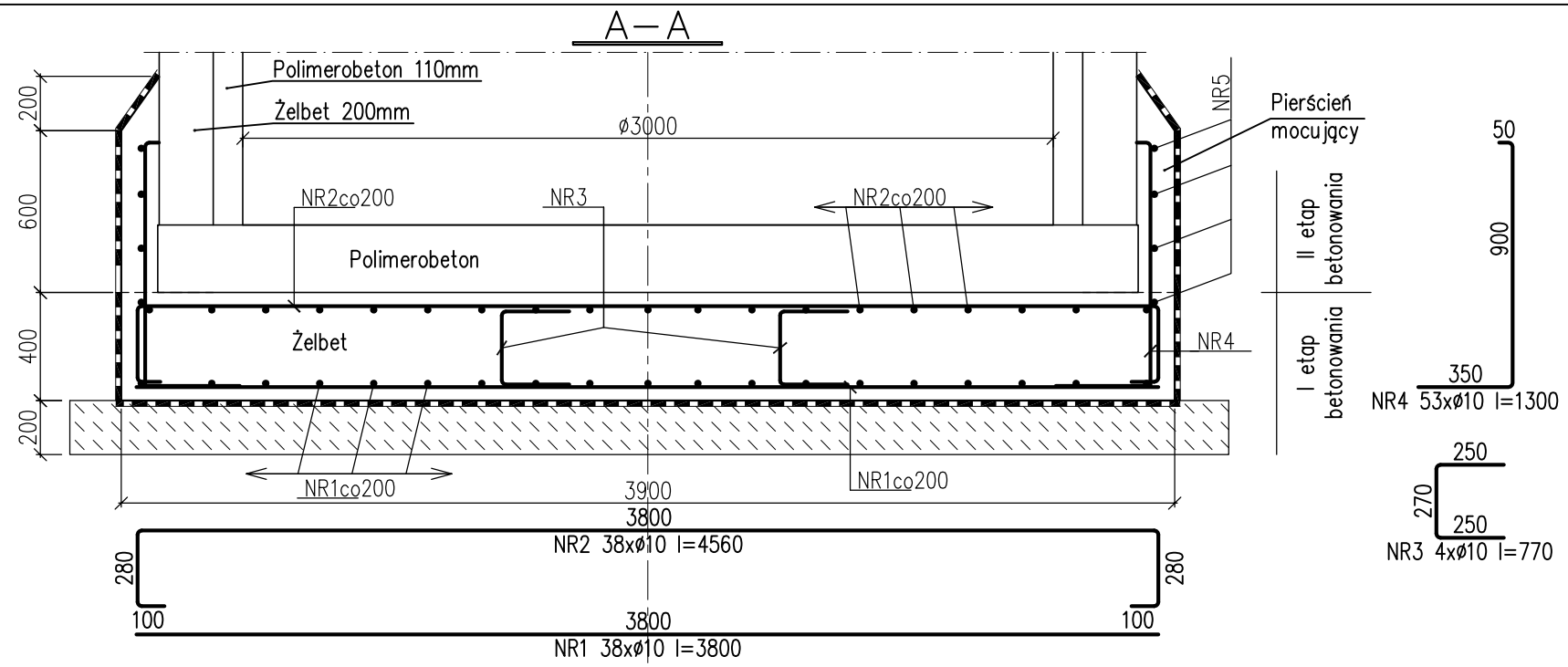

WYKAZ STALI ZBROJENIOWEJ					
NR PRĘTA	Ø PRĘTA	DŁUGOŚĆ PRĘTA	ILOŚĆ PRĘTÓW	DŁUGOŚĆ RAZEM	
					Ø 10 A-IIIN
	[mm]	[mm]	[szt]	[m]	[m]
1	10	3800	38		144,4
2	10	4560	38		173,3
3	10	770	4		3,1
4	10	1300	53		68,9
5	10	6000	8		48,0
		DŁUGOŚĆ ŁĄCZNA [m]			437,7
		MASA 1mb [kg]			0,617
		RAZEM MASA [kg]			270
		SUMA [kg]		270	

UWAGI:

1. Hydroizolacja: pozioma – 1x papa zgrzewalna, pionowa – 2x masa bitumiczna na zimno.
2. Pierścień mocujący wykonać w drugim etapie betonowania po ustawieniu pompowni.
3. Na czas ustawiania pompowni pręty NR4 odgiąć na zewnątrz.
4. Po zakończeniu robót montażowych zbiornik pompowni obsypać gruntem niespoistym (piaskiem) wg wytycznych dostawcy zagęszczanym warstwami.
5. Rzędne posadowienia pompowni sprawdzić z rysunkami technologicznymi.

BETON C25/30
STAL A–IIIN

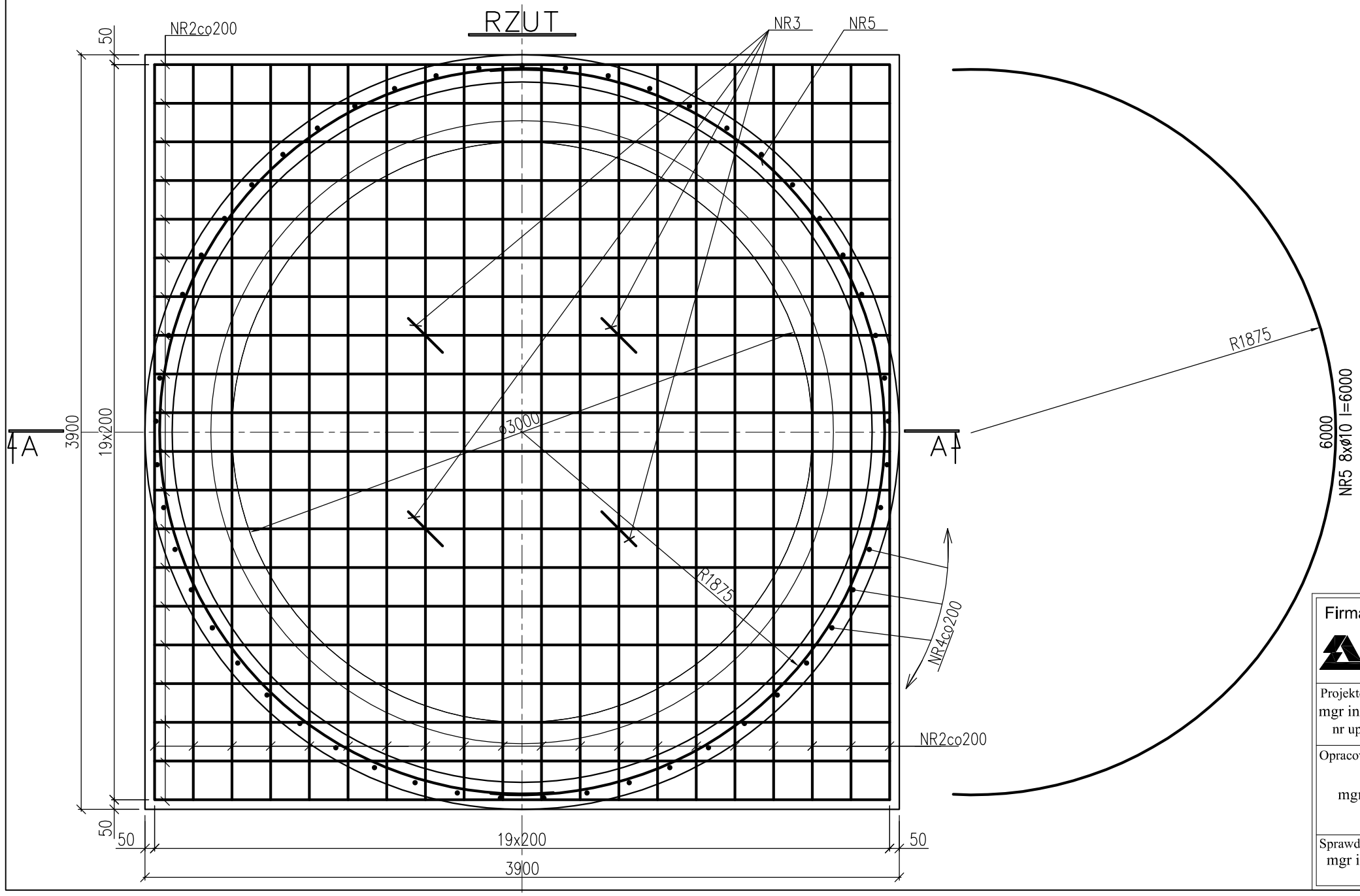

Firma Inżynierska ALL-PRO	Inwestycja: Zapewnienie prawidłowej gospodarki wodno - ściekowej miasta Mikołów			
	Zadanie: Obszar zlewni sołectwa Bujaków III (Osiedle Michalskie Doły) i Paniowy II (Osiedle Kąty)			
Projektował: mgr inż. Zbigniew Gębczyński nr upr. SLK/0250/POOS/03	Obiekt: Budowa kanalizacji sanitarnej wraz z przyłączami do budynków, tłoczni scieków wraz z przewodami tłocznymi Przepompownia ścieków P1 przy ul.Przelotowej,			
Opracował: mgr inż. Kazimierz Cios	Stadium: *Projekt wykonawczy - ZAMIENNY*			
	Tytuł rysunku: Płyta fundamentowa dla pompowni P1			
Sprawdził: mgr inż. Roman Karwowski nr upr. 51/M/85	Data: 02.2013	Skala: 1:25	Nr zlecenia: 74-P-K-08	Nr rysunku: 3.1